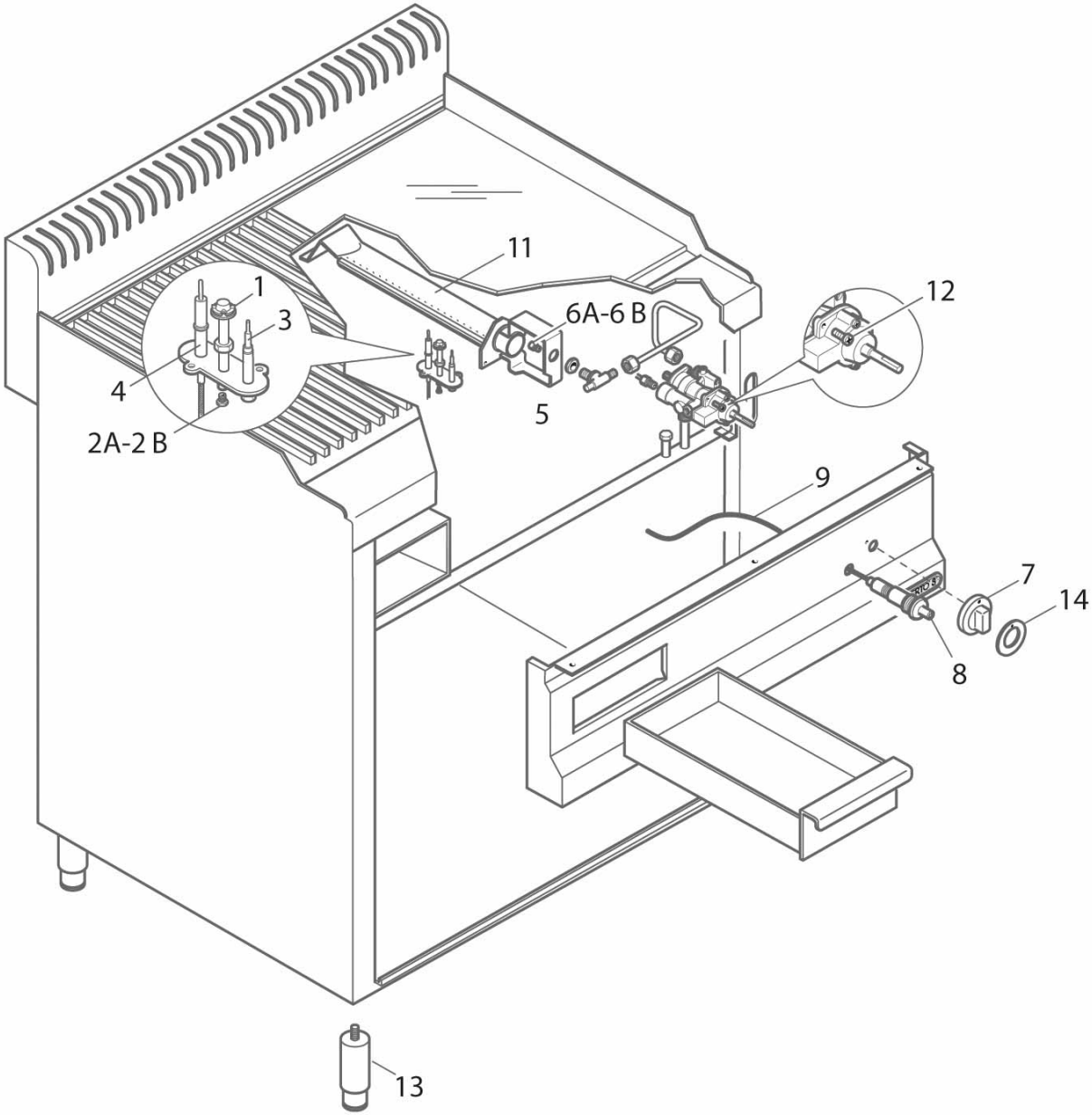
11
1
3
6A-6 B
12
4
5
2A-2 B
9
7
14
8
13

G6FR6M

Pos. Item	Codice Code	Descrizione	Item Description	Designation articles	Artikelbeschreibung	Decripciòn artìculos	N° pezzi - No. pieces					
												G6FR6M
1	27291100	Pilota (0160)	Pilot	Veilleuse	Zundflamme	Piloto						1
2B	40000000	Ugello: indicare modello e tipo gas	Injector: specify model and gas type	Gliceur: spe. modele et genre de gas	Duese: modell und gas-typ zeigen	Tobera: pre. modelo y tipo de gas						1
2A	40000000	Ugello: indicare modello e tipo gas	Injector: specify model and gas type	Gliceur: spe. modele et genre de gas	Duese: modell und gas-typ zeigen	Tobera: pre. modelo y tipo de gas						1
3	22296900	Candeletta acc. gl/cpg/plg/fry-top/tp	Ignition plug gl/cpg/plg/fry-top/tp	Bo. allumage gl/cpg/plg/fry-top/tp	Kl. zundkerze gl/cpg/plg/fry-top/tp	Bujia de enc. gl/cpg/plg/fry-top/tp						1
4	31288600	Termocoppia quick l=400 frytop	Thermocouple quick l=400 frytop	Thermocouple quick l=400 frytop	Thermoelement quick l=400 frytop	Termopar quick l=400 frytop						1
5	32327600	Portaugello gl-plg-cpg-cucine	Injector holder	Support injecteur	Dusenhalter	Soporte de tobera						1
6B	40000000	Ugello: indicare modello e tipo gas	Injector: specify model and gas type	Gliceur: spe. modele et genre de gas	Duese: modell und gas-typ zeigen	Tobera: pre. modelo y tipo de gas						1
6A	40000000	Ugello: indicare modello e tipo gas	Injector: specify model and gas type	Gliceur: spe. modele et genre de gas	Duese: modell und gas-typ zeigen	Tobera: pre. modelo y tipo de gas						1
7	35876100	Manopola rossa p. 8x6,5 a 180°	Red knob 8x6,5 180°	Manette rouge 8x6,5 180°	Drehknopf 8x6,5 180°	Mando rojo 8x6,5 180°						1
7	00000000	Ricambio mancante	Test	--------	--------	--------						-
8	32188200	Piezoelettrico dado	Piezoelectric ignition nut	Piezo-electrique ecrou	Piezozunder mutter	Piezoelectrico tuerca						1
9	22189200	Cavo acce. piezo faston occhiello d4	Piezo ignition cable	Cable allumage piezo	Piezozundungkabel	Cable encendido piezo						1
10	31273700	Rubinetto pel21s;9x1;bypas100	Cock pel 21/s	Robinet pel 21/s	Hahn pel 21/s	Llave pel 21s						1
11	36782000	Ass. bruc. 4 kw fry-top sing.	4 kw burner single frytop	BrÛleur 4 kw frytop simple	Brenner 4 kw fÜr einzelgrillplatte	Quemador 4 kw frytop sing.						-
11	36782200	Ass. bruc. 8 kw fry-top dopp.	8 kw burner double frytop	BrÛleur 8 kw frytop double	Brenner 8 kw fÜr doppelgrillplatte	Quemador 8 kw frytop doble						1
12	31782800	By-pass 60 x rubin. pel25 st	Burner by-pass tap d.60	By-pass robinet brÛleur d.60	Brenner by-pass hahn d.60	By-pass llave quemador d.60						1
13	24684200	Piedino inox 1 1/2 h-125/175	Foot 1 1/2 h-125/175	Pied 1 1/2 h-125/175	Fuss 1 1/2 h-125/175	Pata 1 1/2 h-125/175						4
14	31952300	Ser.rossa manop.gas cuc;f.top	Red gas knob serigraphy	Serigraphie rouge manette	Rote drehknopfserigraphie	Serigrafia roja mando						1