n.	4
Ø mm	270
kW	**5**

380-415 V3N~ 50/60 Hz

TOT. **kW 20**

OPTIONAL
2P 400 2 PUERTAS - *2 PORTAS* - 2 DRZWICZKI - *2 ДВЕРИ*

CARACTERÍSTICAS TÉCNICAS y FUNCIONALES
Plano de trabajo y paneles frontales y laterales de acero INOX 304. Interno de acero inoxidable.
Plano de vitrocerámica con espesor 6 mm. Máximo ahorro energético pues el calentamiento de la zona de cocción se activa solo cuando la olla se encuentra en contacto directo con la superficie.
La zona de calentamiento se autorregula según el diámetro de la olla. Interrupción automática inmediata en el momento en el que la olla se retira del plano.
El indicador digital señala inmediatamente el nivel de potencia programado de 1 a 9.
Regulación electrónica de la temperatura gracias a un termostato.

CARACTERÍSTICAS TÉCNICAS e FUNCIONAIS
Superfície de trabalho e painéis dianteiros e laterais de aço INOX 304. Interior de aço inox.
Placa de vitrocerâmica com 6 mm de espessura. Máxima poupança energética, pois o aquecimento da zona de cozedura é accionado apenas quando a panela está a contacto directo com a superfície.
A zona de aquecimento é regulada automaticamente conforme o diâmetro da panela. Interrupção automática imediata quando a panela é retirada da superfície.
O indicador digital indica, de maneira imediata, o nível de potência programado, de 1 a 9. Regulação electrónica da temperatura, graças a um simostato.

CHARAKTERYSTYKI TECHNICZNE I FUNKCJONALNE
Płaszczyzna robocza, panele przednie oraz boczne wykonane ze stali nierdzewnej inox AISI 304. Wnętrze ze stali nierdzewnej. Płaszczyzna z tworzywa szklano-ceramicznego, o grubości 6 mm. Maksymalna oszczędność energii zapewniona przez fakt, iż podgrzewanie strefy gotującej rozpoczyna się wyłącznie kiedy garnek znajduje się w bezpośrednim kontakcie z powierzchnią. Strefa podgrzewania reguluje się automatycznie na podstawie średnicy garnka. Podgrzewanie jest natychmiast przerywane automatycznie w momencie usunięcia garnka z płaszczyzny gotującej.
Cyfrowy wskaźnik ukazujący natychmiast poziom ustalonej mocy, w zakresie od 1 do 9. Elektroniczna regulacja temperatury za pomocą symostatu.

ТЕХНИЧЕСКИЕ и ФУНКЦИОНАЛЬНЫЕ ХАРАКТЕРИСТИКИ
Рабочая поверхность и фронтальные и боковые панели из нержавеющей стали 304. Внутренние поверхности из нержавеющей стали.
Панель из стеклокерамики толщиной 6 мм. Максимальная экономия энергии благодаря тому, что разогрев зоны приготовления пищи происходит только тогда, когда посуда находится в прямом контакте с поверхностью.
Зона разогрева самостоятельно регулируется в зависимости от диаметра посуды. При снятии посуды с поверхности немедленно происходит автоматическое выключение.
Цифровой индикатор, немедленно показывающий на панели уровень установленной мощности от 1 до 9. Электронная регулировка мощности с помощью симмостата.
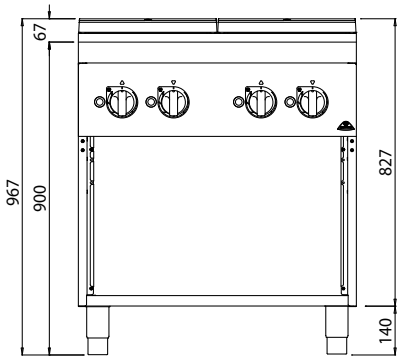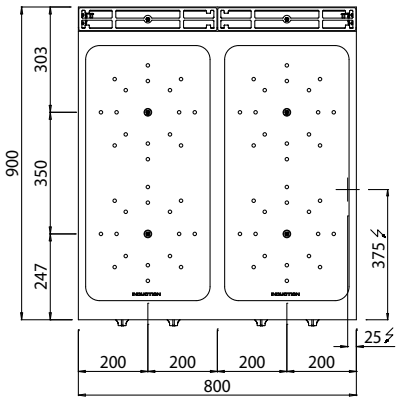
E	conexión eléctrica - conexão eléctrica podłączenie elektryczne - электрическое соединение	380-415 V3N~	**kW 20**