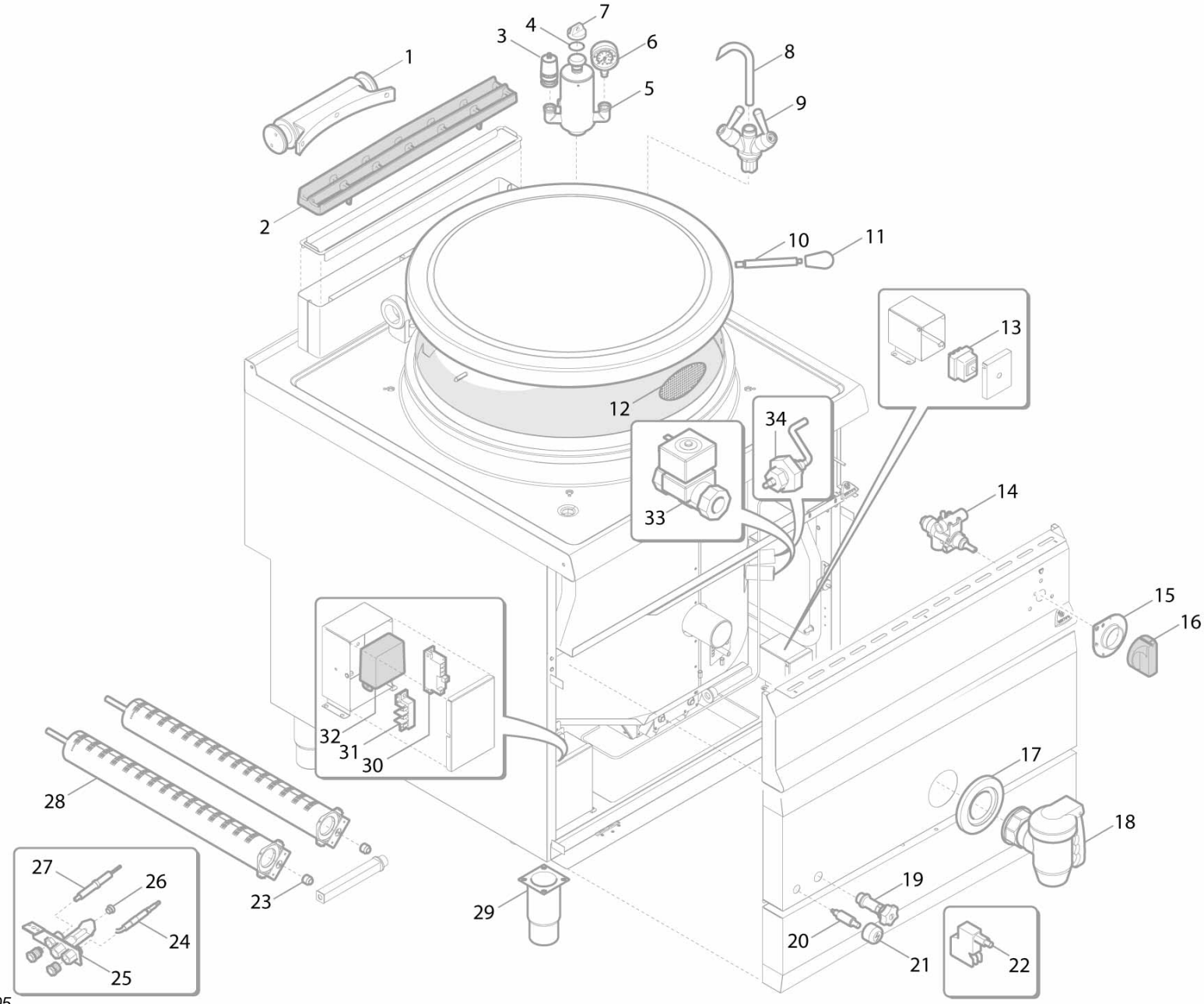
1
2
3
4
5
6
7
8
9
10
11
12
13
14
15
16
17
18
19
20
21
22
23
24
25
26
27
28
29
30
31
32
33
34

SG9P15I - SINCE 07/10

Pos. Item	Codice Code	Descrizione	Item Description	Designation articles	Artikelbeschreibung	Decripciòn artìculos	N° pezzi - No. pieces					SG9P15I - SINCE 07/10
1	35801800	Cerniera d=320mm x pentola 900	Hinge d=320mm	Charniere d=320mm	Scharnier d=320mm	Bisagra d=320mm						1
2	38857000	Griglietta scarico fumi l=540	Cover grill for chimney l=540	Grille pour cheminee l=540	Entleerung rauch rost l=540	Rejilla por chimenea l=540						1
3	35275800	Valvola di depressione da 3/8'	3/8' vacuum valve	soupape de depression 3/8'	3/8' unterdruckventil	vÁlvula de vacÍo 3/8'						1
5	35275400	Gruppo di sicurezza completo	Complete safety group	Groupe de sÉcuritÉ complet	VollstÄndige sicherheit gruppe	Grupo de seguridad completa						1
6	31875700	Manometro da 1/4' Ø 50	1/4' Ø 50 bar gauge	Manometre 1/4' Ø 50	Manometer 1/4' Ø 50	Manometro 1/4' Ø 50						1
7	35277200	Tappo cromato da 3/4'	3/4' chromium-plated plug	Bouchon chrome 3/4'	Verchromte pfropfen 3/4'	Tapon cromado 3/4'						1
8	35776500	Becco carico h20 pentola 900	Water tap for boiling pan 900	Tuyau robinet pour marmite 900	Le. wasserzufuhr kochkessel 900	Grifo cargo agua por olla 900						1
9	35274600	Rubinetto gruppo monoforo h20	Tap one-hole connection	Robinet groupe-monotrou	Hahngruppe-einweg	Grifo grupo monohoyo						1
10	35781200	Prolunga x impugnat. pent. 900	Handle extension	Prolonge poignee	Verlangerung fur handgriff	Alargador por empuÑadura olla						1
11	35604000	Impugn. coper. x pentola 900	Cover handle for boiling pan s.900	Po. couvercle pour marmite s.900	Deckelgriff fÜr kochkessel s.900	EmpuÑadura tapa por olla s.900						1
12	35831300	Filtro pentola 900	Filter boiling pan 900	Filtre marmite 900	Filtre kochkessel 900	Filtro olla 900						1
13	35300000	Termost. sicur. 180° pent. 900	Safety thermostat 180° c	Thermostat de surete 180° c	Sicherheitsthermostat 180° c	Termostato de seguridad 180° c						1
14	35273800	Rubin. gas pel 23s pentola 900	Gas tap pel 23s	Robinet gaz pel 23s	Gashahn pel 23s	Llave de paso gas pel 23s						1
15	38951000	Mostrina pa66 21s	Pa66 21s sub-knob	Sous-manette pa66 21s	Pa66 21s unterknopf	Sub-mando pa66 21s						1
16	38877400	Manopola pa66 p.10x8 a '0°'	Pa66 p.10x8 a '0°' knob	Manette pa66 p.10x8 a '0°'	Pa66 p.10x8 a '0°' drehknopf	Mando pa66 p.10x8 a '0°'						1
17	35275000	Borch. rub. scar. 2 pent. 900	Washer for tap boiling pan s.900	Rondelle pour robinet s. 900	Stutzring fur hahn s.900	Ro. por llave de paso olla s. 900						1
18	35274800	Rubin. scarico da 2 pent. 900	Outlet tap boiling pan s.900	Robinet de vidange marmite s. 900	Abflusshahn kochkessel s.900	Llave de paso de descarga						1
19	35275200	Rubin. livel. interc. pent.900	Level tap boiling tap s. 900	Robinet de niveau s.900	Niveauhahn kochkessel s.900	Llave de paso nivel por olla s.900						1
20	32188200	Piezoelettrico dado	Piezoelectric ignition nut	Piezo-electrique ecrou	Piezozunder mutter	Piezoelectrico tuerca						1
21	32188400	Cappuccio piezo	Cap for piezo	Protection pour piezo	Piezozundung kappe	Proteccion por piezo						1
22	23060600	Microporta wav - fp - fm e	Micro-door wav - fp - fm e	Micro-porte wav - fp - fm e	Mikro-tur wav - fp - fm e	Micro puerta wav - fp - fm e						1
23	40000000	Ugello: indicare modello e tipo gas	Injector: specify model and gas type	Gliceur: spe. modele et genre de gas	Duese: modell und gas-typ zeigen	Tobera: pre. modelo y tipo de gas						1
24	35289000	Termocoppia interrotta	Interrupted thermocouple	Thermocouple interrompue	Thermoelement unterbrochenes	Termopar interrumpido						1
25	31291500	Pilota tuttapiastra	Pilot flame tuttapiastra	Veilleuse plaque coup-de-feu	Zundbrenner grillplatte	Piloto todo plancha						1
26	40000000	Ugello: indicare modello e tipo gas	Injector: specify model and gas type	Gliceur: spe. modele et genre de gas	Duese: modell und gas-typ zeigen	Tobera: pre. modelo y tipo de gas						1
27	22296900	Candeletta acc. gl/cpg/plg/fry-top/tp	Ignition plug gl/cpg/plg/fry-top/tp	Bo. allumage gl/cpg/plg/fry-top/tp	Kl. zundkerze gl/cpg/plg/fry-top/tp	Bujia de enc. gl/cpg/plg/fry-top/tp						1
27A	22189200	Cavo acce. piezo faston occhiello d4	Piezo ignition cable	Cable allumage piezo	Piezozundungkabel	Cable encendido piezo						1
28	35278900	Bruciatore	Gas burner	BrÛleur gaz	Gasbrenner	Quemador de gas						2
29	24685000	Piedino inox 2'h125/175	Inox foot 2'h125/175	Pied inox 2'h125/175	Fuss inox 2'h125/175	Pata inox 2'h125/175						4
30	31002600	Generatore elettr. 220/240v '2u'	Electr. generator 220/240v '2u'	GÉnÉrateur Électr. 220/240v '2u'	Elektri. generator 220/240v '2u'	Generador elÉctrico 220/240v '2u'						1
31	30183800	Morsettiera a 3 poli fv 110 b	Terminal board 3 poles	Bornier 3 poles	Klemmenleiste	Bornera 3 polos						1
32	35187000	Regolatore di livello acqua	Regolatore di livello acqua	Regolatore di livello acqua	Regolatore di livello acqua	Regolatore di livello acqua						1
33	35110000	Elettr. carico automatico acqua	Elettr. carico automatico acqua	Elettr. carico automatico acqua	Elettr. carico automatico acqua	Elettr. carico automatico acqua						1
34	35187200	Sonda controllo livello intercapedine	Sonda controllo livello intercapedine	Sonda controllo livello intercapedine	Sonda controllo livello intercapedine	Sonda controllo livello intercapedine						1