stalgast
ekspert gastronomiczny

RYSUNEK ZŁOŻENIOWY

V1 - 22.10.2009

MIKSER RĘCZNY

MODEL: 711252

Stalgast sp. z o.o. ul. Staniewicka 5 03-310 Warszawa
tel.: 022 517 15 75 fax: 022 517 15 77 www.stalgast.com email: stalgast@stalgast.com

I. RYSUNEK ZŁOŻENIOWY

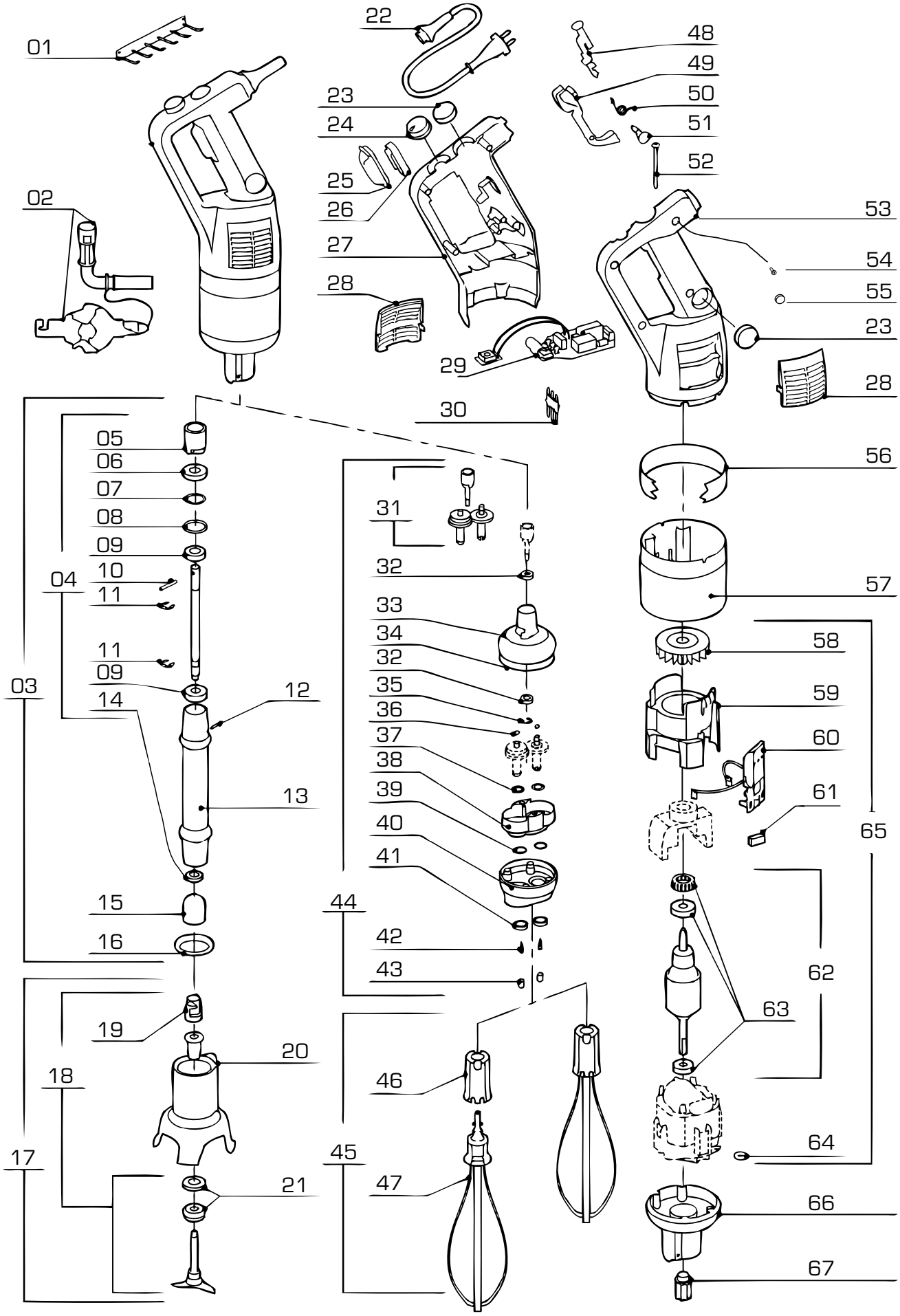

Nr	Nr kat.	Opis
01	V711252-01	Wieszak
02	V711252-02	Narzędzie do demontażu
03	V711252-03	Ramię
04	V711252-04	Zestaw naprawczy stopy
05	V711252-05	Sprzęgło (żeńskie)
06	V711252-06	Łożysko
07	V711252-07	Podkładka elastyczna
08	V711252-08	Uszczelka
09	V711252-09	Łożysko
10	V711252-10	Szpilka ø 3x22
11	V711252-11	Spinka e-ring
12	V711252-12	Szpilka ø 3x28
13	V711252-13	Obudowa stopy
14	V711252-14	Uszczelka
15	V711252-15	Sprzęgło żeńskie
16	V711252-16	Uszczelka
17	V711252-17	Dzwon - komplet
18	V711252-18	Ostrze - komplet
19	V711252-19	Sprzęgło (męskie)
20	V711252-20	Dzwon
21	V711252-21	Uszczelka
22	V711252-22	Przewód zasilający
23	V711252-23	Zaślepka
24	V711252-24	Regulator obrotów
25	V711252-25	Osłona włącznika
26	V711252-26	Uszczelka przycisku
27	V711252-27	Obudowa prawa
28	V711252-28	Osłona wentylowana
29	V711252-29	Płyta główna
30	V711252-30	Zaślepka
31	V711252-31	Zespół kół zębatych
32	V711252-32	Łożysko
33	V711252-33	Obudowa aluminiowa - górna
34	V711252-34	Uszczelka
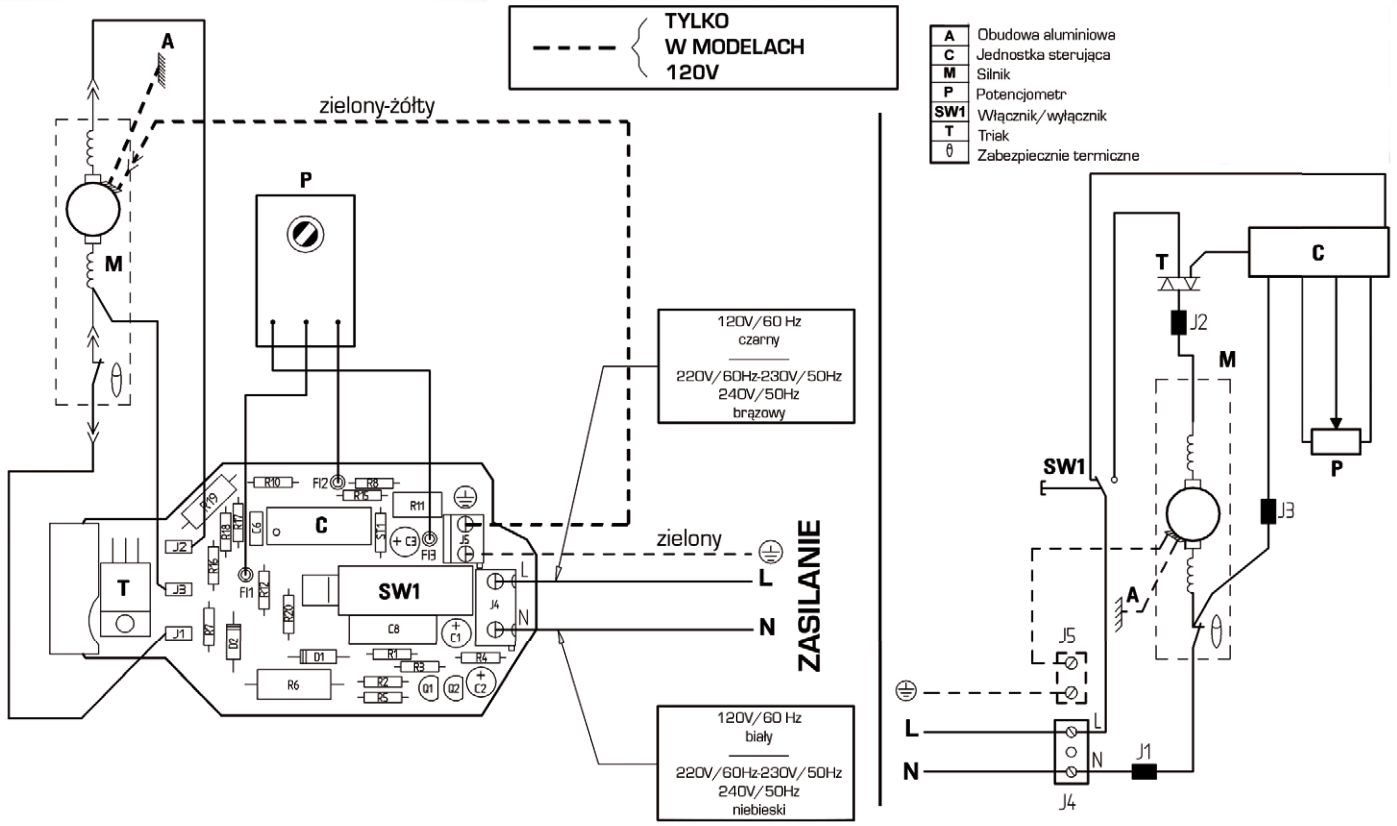
Nr	Nr kat.	Opis
35	V711252-35	Spinka e-ring
36	V711252-36	Zaślepka
37	V711252-37	Podkładka
38	V711252-38	Płytka montażowa
39	V711252-39	Uszczelka
40	V711252-40	Obudowa aluminiowa - dolna
41	V711252-41	Uszczelka
42	V711252-42	Wkręt 3x19
43	V711252-43	Zaślepka
44	V711252-44	Zespół napędowy rózgi - komplet
45	V711252-45	Rózga
46	V711252-46	Mocowanie rózgi
47	V711252-47	Końcówka
48	V711252-48	Przycisk zabezpieczający + sprężyna
49	V711252-49	Dźwignia popychacza przycisku
50	V711252-50	Sprężyna dźwigni popychacza
51	V711252-51	Przycisk blokujący
52	V711252-52	Śruba M4x95
53	V711252-53	Obudowa lewa
54	V711252-54	Śruba
55	V711252-55	Zaślepka
56	V711252-56	Opaska
57	V711252-57	Obudowa silnika
58	V711252-58	Wentylator
59	V711252-59	Osłona wentylatora
60	V711252-60	Szczotko trzymacz
61	V711252-61	Szczotka
62	V711252-62	Wirnik
63	V711252-63	Łożyska
64	V711252-64	Uszczelka
65	V711252-65	Silnik - komplet
66	V711252-66	Obudowa aluminiowa
67	V711252-67	Sprzęgło